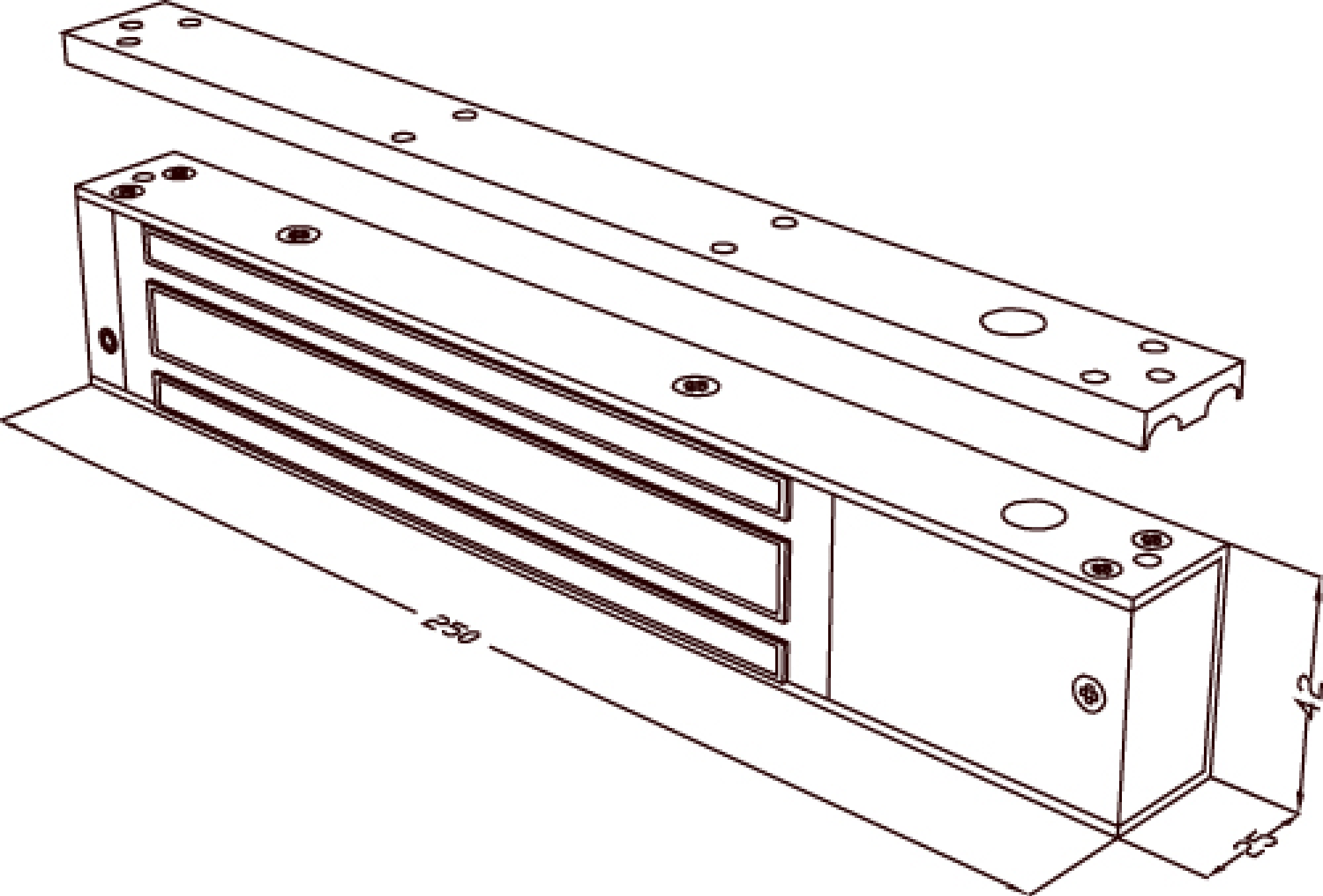
250
42
25